IWAFUJI
INDUSTRIAL CO., LTD.

木材グラップル
GS Grapple シリーズ

様々な現場作業に耐えうる
頑強なグラップル

イワフジ工業株式会社 For the future with forest

VEGETABLE OIL INK

豊富なシリーズ、簡単な操作性、導入実績が示すこの実力。

GS STANDARD スタンダードタイプ

作業性・耐久性に優れるスタンダードグラップル

GSシリーズ

■ GS-40LJ
■ GS-40LJV（電磁弁内蔵）
適用機種 3～4t (0.09～0.14㎥)

■ GS-50LJ
■ GS-50LJV（電磁弁内蔵）
適用機種 4～5.5t (0.14～0.22㎥)

■ GS-65LJ
■ GS-65LJV（電磁弁内蔵）
適用機種 6～10t (0.25～0.4㎥)

■ GS-90LJ
■ GS-90LJV（電磁弁内蔵）
適用機種 11～18t (0.45～0.65㎥)

■ GS-120LH
■ GS-120LHV（電磁弁内蔵）
適用機種 16～23t (0.6～0.9㎥)

■各部名称（グラップルヘッド）　※写真はGS-90LJV、GS-95LSJ

グラップル（スタンダード）

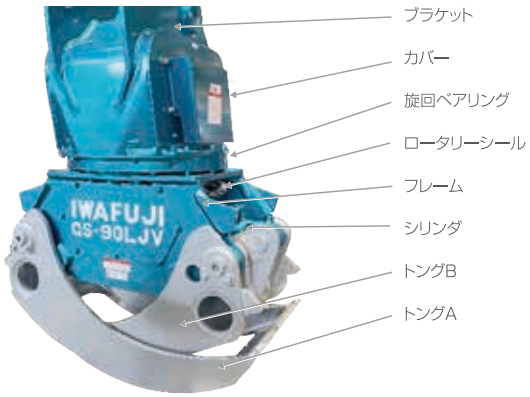

グラップルソー

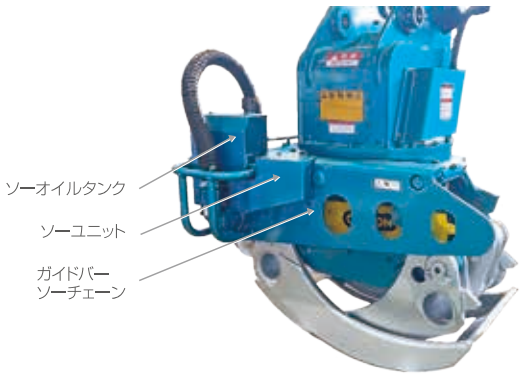

作業性に優れる固定式グラップル

木材をチルトし一定の角度で保持できる固定式グラップルは、複数本丸太の「木揃え」や傾斜地での「木寄せ」作業など特殊な作業で威力を発揮します。しかも、揺動することのない強力な保持力は、丸太の重心位置を気にせずに丸太を掴み「はい積」「積込み」することができるため、作業性に優れます。

GS GRAPPLE SAW グラップルソー

チェーンソーユニットを装備し、玉切り作業が可能なグラップル

GS-95LSJ

■ GS-50LSJ（電磁弁内蔵）

適用機種 5～5.5t (0.16～0.22㎥)

■ GS-65LSJ（電磁弁内蔵）

適用機種 6～10t (0.25～0.4㎥)

■ GS-95LSJ（電磁弁内蔵）

適用機種 11～18t (0.45～0.65㎥)

■ GS-120LSA（電磁弁内蔵）

適用機種 16～23t (0.6～0.9㎥)

汎用性が高く、作業性に優れたグラップル

イワフジグラップルシリーズの優れた特徴

耐久性に優れた頑強なトング・フレーム
現場で要求される様々な作業を考慮した
頑強な構造です。

作業性に優れたトング開閉スピード
開閉スピードが速く作業能率が向上します。

強力な旋回トルク
旋回角度を強力に保持します。

簡単ラクラク操作のノブスイッチを採用(電磁弁内蔵型)
グラップルの開閉・旋回が手元のノブスイッチだけで
簡単・楽に操作できます。

ベースマシンへの取り付けが簡単(電磁弁内蔵型)
グラップル本体内に開閉・旋回の電磁弁を内蔵していますので、
ベースマシンへの架装工事が容易です。

豊富なバリエーション
バケット容量 0. 09 ～ 0. 9 ㎥クラスの油圧ショベルに
取り付け可能です。

ソーアジャスト機構を標準装備する イワフジのグラップルソー

・玉切り、土場の整理、トラックへの積込みまでワンマンオペレータで作業できます。
・グラップル本体に開閉・旋回・チェンソーの電磁弁を内蔵しているためベースマシンへの架装工事が容易です。
・チェーンソーオイルには環境にやさしい「生分解性チェーンオイル」を採用しています。
・ソーユニットをスライドさせることにより、玉切り位置を微調整できます。（0～150mm）
※GS-50LSJはソーアジャスト機構非搭載です。

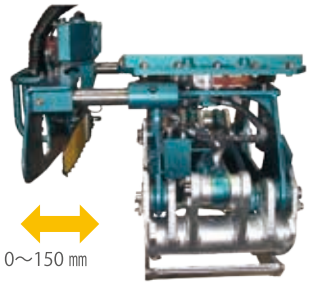

作業システムの構築により高い生産性が期待できます

プロセッサやフォワーダ、スイングヤーダといった高性能な林業機械と作業システムを構築することにより、グラップルの能力を活かした高い生産性が期待できます。

作業システムを構築する際のポイントは、集材・造材・積込み・搬出といった各工程に同程度の能力を持つ機械をバランスよく配置することです。グラップルは単体でも効率的な作業をこなす汎用性の高い優れた機械ですので、その能力に見合った機械を前後工程に配置することで、無駄のないトータルでの生産性に優れた作業システムが構築できます。

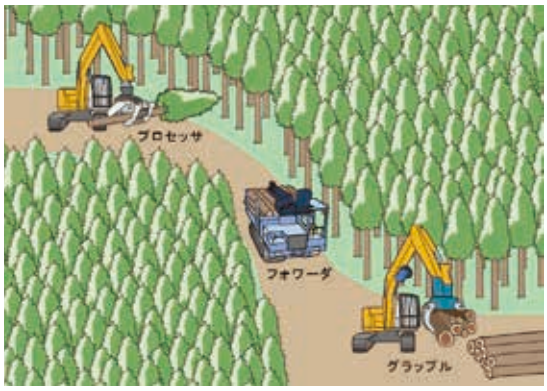

グラップルは現在の素材生産にとって必需品です

グラップルはその汎用性の高さから現在の素材生産には欠かすことのできない機械となっています。
「木寄せ」「玉切り」「木揃え」「はい積」「積込み」「荷下ろし」「枝条処理」など様々な作業をこなしますので、架線系・車両系に係らず多くの作業現場で用いられます。

主要オプション一覧（標準グラップル）

○：オプション　ー：設定なし

オプション	機　種													
	電磁弁非内蔵					電磁弁内蔵					グラップルソー			
	40LJ	50LJ	65LJ	90LJ	120LH	40LJV	50LJV	65LJV	90LJV	120LHV	50LSJ	65LSJ	95LSJ	120LSA
プロポーショナルコントロール	ー	ー	ー	ー	ー	ー	ー	ー	ー	ー	ー	○※5	○	ー
プロポーショナルコントロール（CANディスプレイSET無し）	ー	ー	ー	ー	ー	ー	ー	○※5	○	ー	ー	ー	ー	ー
CANディスプレイSET ※1	ー	ー	ー	ー	ー	ー	ー	○※5	○	ー	ー	ー	ー	ー
スローバルブ ASSY	ー	ー	ー	ー	ー	○	○	○	○	○	○	○	○	○
伐根起こし	ー	ー	○	○	○	ー	ー	○	○	○	ー	ー	ー	ー
トング補強	○	○	○	○	○	○	○	○	○	○	ー	○	○	ー
高級材仕様	○	○	○	○	○	○	○	○	○	○	ー	○	○	ー
フレーム底板無段差	○	○	○	○	○	○	○	○	○	○	ー	○	○	ー
片トングストレート	ー	ー	ー	○	ー	ー	ー	ー	○	ー	ー	ー	ー	ー
12V仕様　※2	ー	ー	ー	ー	ー	ー	ー	○	ー	ー	ー	○	ー	ー
ガイドバー変更　※3	ー	ー	ー	ー	ー	ー	ー	ー	ー	ー	ー	ー	○	○
ノブカバー　※4	ー	ー	ー	ー	ー	○	○	○	○	○	○	○	○	○

※1：プロポ選択時限定オプション ※2：ソレノイド24V→12V ※3：1000㎜→900㎜ ※4：純正ノブのみ（プロポノブ 非対応） ※5：24V仕様に限る

プロポーショナルコントロール

●操作ノブスイッチの操作量に応じて、グラップルの開閉速度と旋回速度が比例的に変化します。
●ペダル式に比べて足による操作が不要になるので、傾斜地でも滑らかで安全な作業が可能になります。
●予備スイッチにより、ホーン・ウインチ等の操作が可能になります。
●CANディスプレイで各種情報表示、調整が可能です。
（グラップルは別売、グラップルソーはプロポーショナルコントロールに含まれます。）
●当社標準のノブスイッチ、トランジスタボックスとの互換性はありません。
●架装するベースマシンは、油圧パイロット式に限ります。
（電気パイロット式のベースマシンには架装出来ません。）

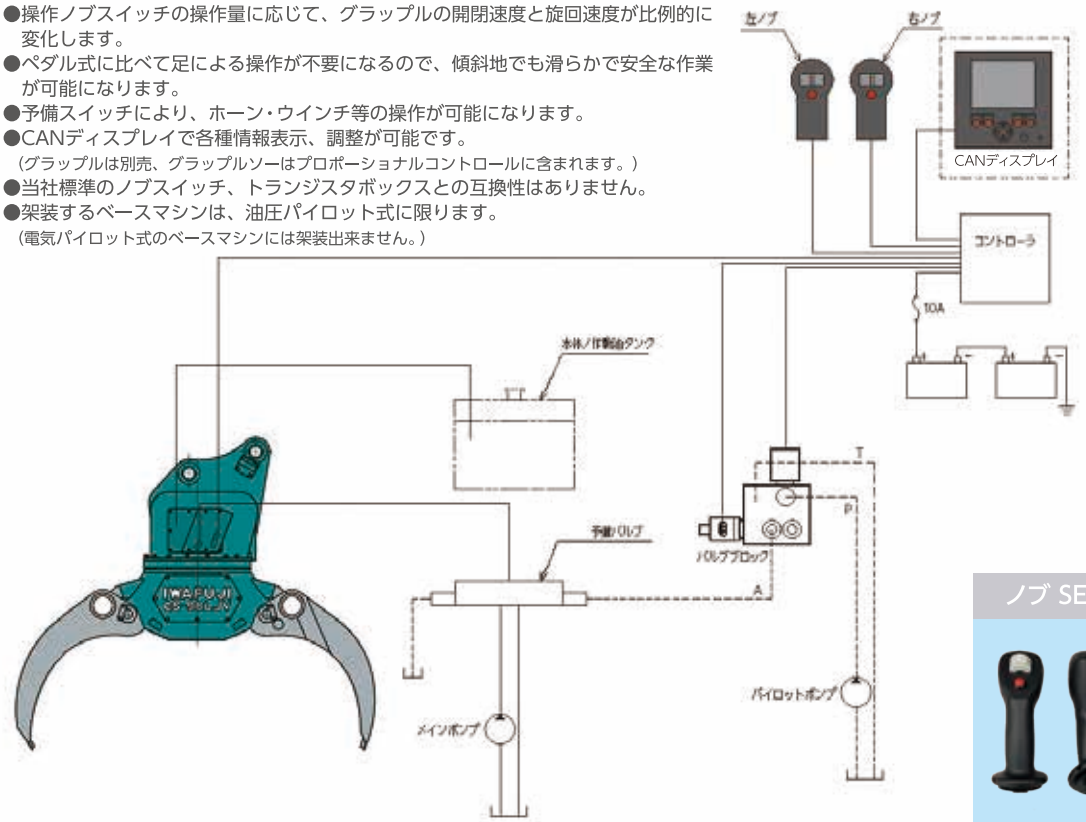

ノブ SET

CANディスプレイSET

※1（グラップルは別売）

スローバルブ ASSY

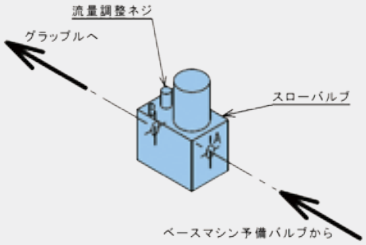

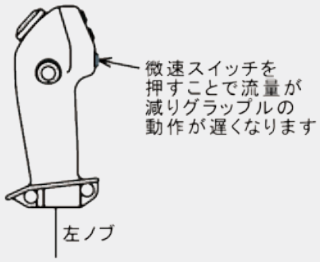

伐根起こし（特許第 5469982 号）

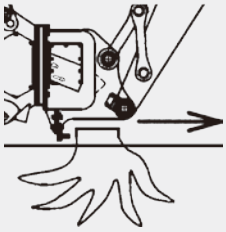

伐根起こし

トング補強

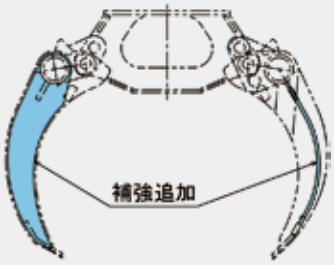

高級材仕様

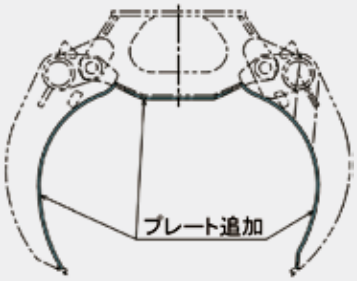

フレーム底板無段差

片トングストレート

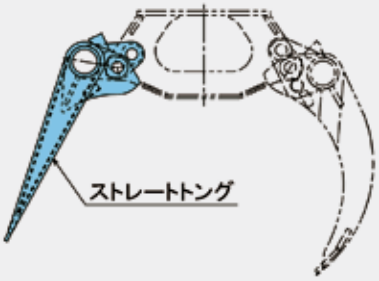

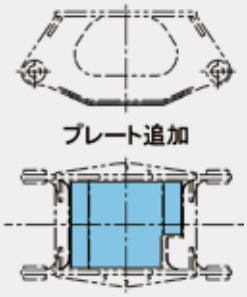

ガイドバー変更

ノブカバー

特殊グラップル

バケットグラップル

■GS-65LJ5　■GS-65LJ5V（電磁弁内蔵）
■GS-90LJ5　■GS-90LJ5V（電磁弁内蔵）

1台で何役もこなす優れもの

・バケット機能を有する路網開設用のグラップルです。
・木寄せ、はい積、積込み、地ならし、転圧、伐根起こしなど何役もの作業をこなせるため、機械の稼働率が向上します。
・木材処理に適したバケット・トング形状と広い開口幅により、優れたグラップル性能を発揮します。
・標準装備の伐根起こしにより、グラップルの旋回輪に負担をかけずに伐根を処理できます。
※車体の安定上、ワンタッチロックは使用しないで下さい。

GS-65LJ5V

型式	GS-65LJ5	GS-65LJ5V	GS-90LJ5	GS-90LJ5V
全長	1080㎜		1270㎜	
全高	1675㎜		1980㎜	
全幅	680㎜		760㎜	
最大開き幅	960㎜		1070㎜	
最小掴み直径	70㎜		85㎜	
バケット幅	630㎜		760㎜	
バケット容量	0.1㎥		0.2㎥	
最大許容荷重	1500kg		2000kg	
旋回角度	360°		360°	
圧力	24.5MPa		24.5MPa	
流量	60L/min		90L/min	
重量	605kg	630kg	1065kg	1090kg
適用ベースマシン	6～10t（0.25～0.4㎥）		11～18t（0.45～0.65㎥）	

グラップルレーキ

■GSR-14C　■GS-90LJR（全施回型）
■GS-90LJRV（全施回型、電磁弁内蔵）

GS-90LJR

造林の地拵え用アタッチメント

・幅の広い頑強なレーキが確実に根を掻き起し、雑草の刈り出しを行います。
・レーキが大きく開き、枝条整理に威力を発揮します。
・地拵え後は根付が楽な上、活着率が高まります。
・360°全旋回機能により横向きでのレーキ作業が可能なため、効率的に地拵えできます。（全旋回型）
・グラップルの開閉・旋回が手元のノブスイッチだけで簡単・楽に操作できます。（電磁弁内蔵型）
※地拵え用のため、集材には使用しないで下さい。

GSR-14C

※写真の機体は左配管仕様です。

GS-90LJR

型式	GSR-14C	GS-90LJR	GS-90LJRV
全長	1610㎜	1805㎜	
全高	1145㎜	1985㎜	
全幅	1455㎜	1335㎜	
最大開き幅	1520㎜	1390㎜	
最小掴み直径	210㎜	290㎜	
最大許容荷重	2000kg	2000kg	
旋回角度	―	360°	
圧力	24.5MPa	24.5MPa	
流量	90L/min	90L/min	
重量	785kg	1080kg	1105kg
適用ベースマシン	12t (0.5㎥)	11～18t (0.45～0.65㎥)	

グラップルフォーク

■GS-90LJF（全旋回型）
■GS-90LJFV（全旋回型、電磁弁内蔵）

イワフジの林地残材用アタッチメント

・幅の広い頑強なフォークが、枝条や短尺材等の林地残材を効率的に集積します。
・フォークが大きく開き、木質バイオマス生産現場での端材の集積に威力を発揮します。
・不要な石を効率良く振るい落とす、格子状のフォーク型トングを装備します。
・圧力・流量をグラップル（GS-90LJ）と統一した為、付け替えた際のベースマシンの圧力・流量変更が不要です。
※本機は林地残材集積用です。掘削、地拵え作業には使用しないでください。

GS-90LJFV

GS-90LJFV

型式	GS-90LJF	GS-90LJFV
全長	2105㎜	
全高	1810㎜	
全幅	1335㎜	
最大開き幅	2035㎜	
最小掴み直径	270㎜	
最大許容荷重	2000kg	
旋回角度	360°	
圧力	24.5MPa	
流量	90L/min	
重量	1065kg	1090kg
適用ベースマシン	11～23t（0.45～0.9㎥）	

選木専用グラップル

■GS-90FJ7

「選木」「積み下ろし」「はい積」がスムーズ

・選木しやすい揺動式のグラップルです。
・4本爪の大型トングにより、作業効率が向上します。
・トング先端は丸太に傷をつけない丸みを帯びた形状です。
・選木専用のストレートに近いトング形状は、はい積された丸太に爪を差し込みやすいので、スムーズに掴みあげることができます。

型式	GS-90FJ7
全長	2130㎜
全高	1625㎜
全幅	720㎜
最大開き幅	2050㎜
最小掴み直径	100㎜
最大許容荷重	2000kg
旋回角度	360°
圧力	17.2MPa
流量	[開閉] 90L/min [旋回] 25L/min
重量	500kg
適用ベースマシン	11～18t（0.45～0.65㎥）

GSシリーズ グラップル

■三面図

●GS-40LJ/LJV

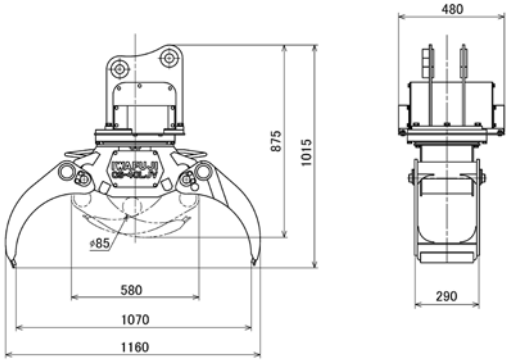

●GS-50LJ/LJV

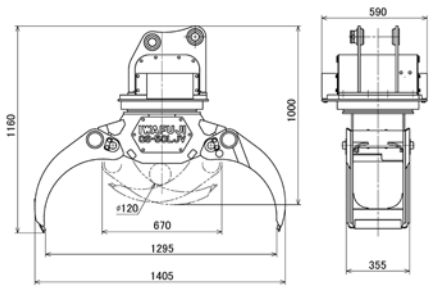

●GS-65LJ/LJV

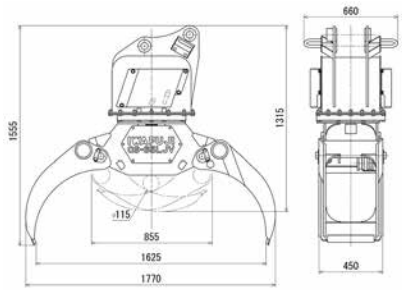

●GS-90LJ/LJV

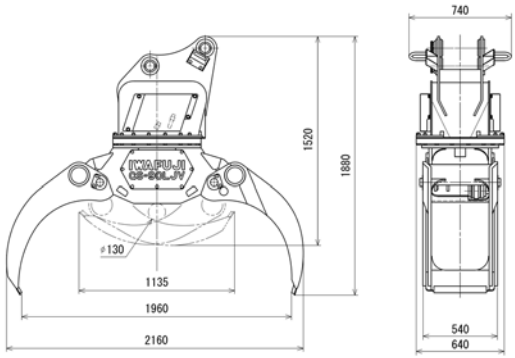

●GS-120LH/LHV

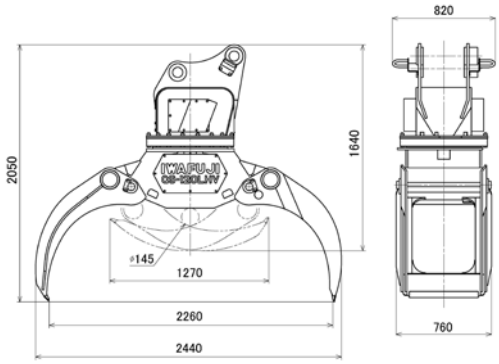

■主要仕様

項目	旋回輪回転・固定式				
型式	GS-40LJ	GS-50LJ	GS-65LJ	GS-90LJ	GS-120LH
全長	1160㎜	1405㎜	1770㎜	2160㎜	2440㎜
全高	1015㎜	1160㎜	1555㎜	1880㎜	2050㎜
全幅	480㎜	590㎜	660㎜	740㎜	820㎜
最大開き幅	1070㎜	1295㎜	1625㎜	1960㎜	2260㎜
最小掴み直径	85㎜	120㎜	115㎜	130㎜	145㎜
最大許容荷重	500kg	800kg	1500kg	2000kg	2500kg
旋回角度	360°	360°	360°	360°	360°
圧力	17.2MPa	17.2MPa	24.5MPa	24.5MPa	20.6MPa
流量	20L/min	35L/min	60L/min	90L/min	90L/min
重量	190kg	290kg	495kg	845kg	1220kg
適用ベースマシン	3～4t (0.09～0.14㎥)	4～5.5t (0.14～0.22㎥)	6～10t (0.25～0.4㎥)	11～18t (0.45～0.65㎥)	16～23t (0.6～0.9㎥)

項目	旋回輪回転・固定式、電磁弁内蔵				
型式	GS-40LJV	GS-50LJV	GS-65LJV	GS-90LJV	GS-120LHV
全長	1160㎜	1405㎜	1770㎜	2160㎜	2440㎜
全高	1015㎜	1160㎜	1555㎜	1880㎜	2050㎜
全幅	480㎜	590㎜	660㎜	740㎜	820㎜
最大開き幅	1070㎜	1295㎜	1625㎜	1960㎜	2260㎜
最小掴み直径	85㎜	120㎜	115㎜	130㎜	145㎜
最大許容荷重	500kg	800kg	1500kg	2000kg	2500kg
旋回角度	360°	360°	360°	360°	360°
圧力	17.2MPa	17.2MPa	24.5MPa	24.5MPa	20.6MPa
流量	20L/min	35L/min	60L/min	90L/min	90L/min
重量	190kg	290kg	520kg	870kg	1245kg
適用ベースマシン	3～4t (0.09～0.14㎥)	4～5.5t (0.14～0.22㎥)	6～10t (0.25～0.4㎥)	11～18t (0.45～0.65㎥)	16～23t (0.6～0.9㎥)

■三面図

●GS-50LSJ

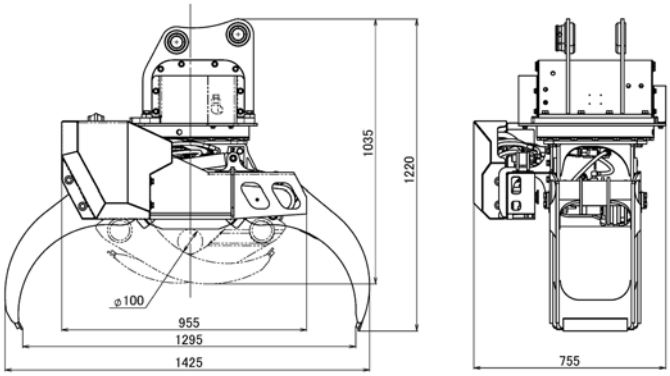

●GS-65LSJ

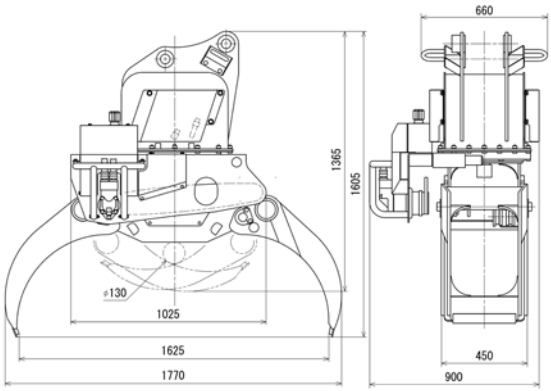

●GS-95LSJ

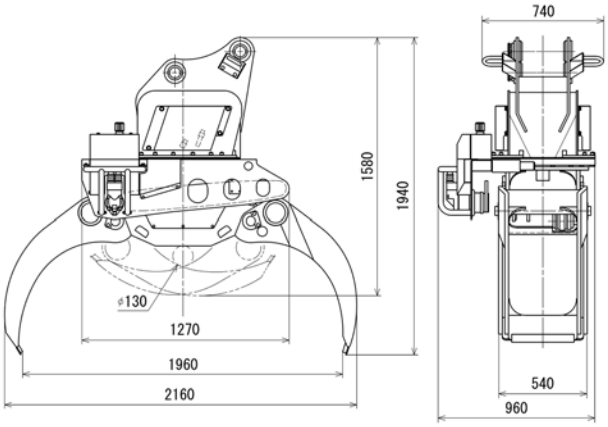

●GS-120LSA

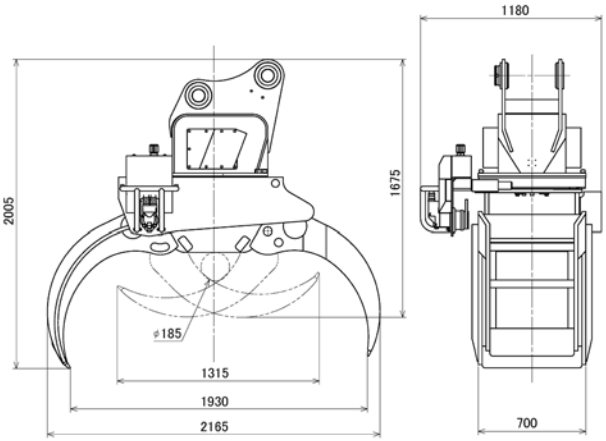

■主要仕様

項目		旋回輪回転・固定式、電磁弁内蔵			
型式		GS-50LSJ	GS-65LSJ	GS-95LSJ	GS-120LSA
全長		1425㎜	1770㎜	2160㎜	2165㎜
全高		1220㎜	1605㎜	1940㎜	2005㎜
全幅		755㎜	900㎜	960㎜	1180㎜
最大開き幅		1295㎜	1625㎜	1960㎜	1930㎜
最小掴み直径		100㎜	115㎜	130㎜	185㎜
最大許容荷重		800kg	1500kg	2000kg	2500kg
旋回角度		360°	360°	360°	360°
最大玉切り径		450㎜	500㎜	700㎜	700㎜
ソー移動量		ー	150㎜	150㎜	150㎜
鋸部	チェーン	P=0.404 G=0.080	P=0.404 G=0.080	P=0.404 G=0.080	P=0.404 G=0.080
	ガイドバー	640㎜	750㎜	1000㎜	1000㎜
	チェーン給油	チェーンオイル	チェーンオイル	チェーンオイル	チェーンオイル
圧力		17.2MPa	24.5MPa	24.5MPa	20.6MPa
流量		40～60L/min	60L/min	90L/min	90L/min
重量		400kg	705kg	1085kg	1430kg
適用ベースマシン		5～5.5t (0.16～0.22㎥)	6～10t (0.25～0.4㎥)	11～18t (0.45～0.65㎥)	16～23t (0.6～0.9㎥)

●本カタログの仕様及び寸法は予告なく変更することがあります。●掲載写真は販売仕様と一部異なる場合があります。●掲載写真にはカタログ撮影用姿勢のものが含まれています。●機械を離れるときは必ず作業装置を接地させてください。●故障や事故を防ぐため機械の定期的な点検を行ってください。●本機のご使用にあたっては取扱説明書を必ずお読みください。●プロセッサ・ハーベスタ・木材グラップル等の運転には「伐木等機械の運転の業務に係る特別教育」の修了が必要です。●油圧ショベルを林業機械のベースマシンとして用いる場合は「車両系建設機械（整地・運搬・積込み用及び掘削用）運転技能講習修了証」を取得してください。●GS-90FJ7のご使用にあたっては油圧ショベルの種類により「小型移動式クレーン運転技能講習修了証」を取得してください。

イワフジ工業株式会社

ホームページ http://www.iwafuji.co.jp/

ISO 14001 JQA-EM4425 本社・工場　MS CM009

本社・工場	〒023-0872	岩手県奥州市水沢字桜屋敷西5-1	☎0197(23)3111	FAX 0197(25)3177
札幌支店	〒060-0908	北海道札幌市東区北8条東3-1-1	☎011(558)0923	FAX 011(558)0910
東北支店	〒023-0813	岩手県奥州市水沢中町44	☎0197(34)2085	FAX 0197(34)2086
仙台支店	〒981-3133	宮城県仙台市泉区泉中央1丁目16-6	☎022(347)3689	FAX 022(347)3699
関東支店	〒110-0015	東京都台東区東上野5-16-5	☎03(5806)3250	FAX 03(5806)3260
中部支店	〒465-0025	愛知県名古屋市名東区上社2-210	☎052(726)3071	FAX 052(726)3072
関西支店	〒532-0011	大阪府大阪市淀川区西中島3-8-15	☎06(6302)1962	FAX 06(6302)0977
中四国支店	〒700-0904	岡山県岡山市北区柳町2-6-25	☎086(201)2430	FAX 086(201)2431
九州支店	〒862-0954	熊本県熊本市中央区神水2丁目7-10	☎096(285)6661	FAX 096(285)6662
広域営業課	〒110-0015	東京都台東区東上野5-16-5	☎03(5806)3250	FAX 03(5806)3260

お問い合わせは…

2024.1.3000S