IWAFUJI
INDUSTRIAL CO.,LTD.

グラップル プロセッサ・ハーベスタ

GPi-40C/TC

送材力とグラップル性能を追求した
ハイスペック仕様機

イワフジ工業株式会社

For the future with forest

送材力とグラップル性能を追求

～トータル性能の更なる進化～

送材力up

・大流量メインバルブ
【従来機比 15%up】
・大容量送りモータ
【従来機比 25%up】
・大型スパイク式クローラ
・大径溝付ガイドローラ

強度up

・フレーム強化
・スパイク式クローラ強化
・送材装置周り強化
・トング強化
・ガイドローラ強化

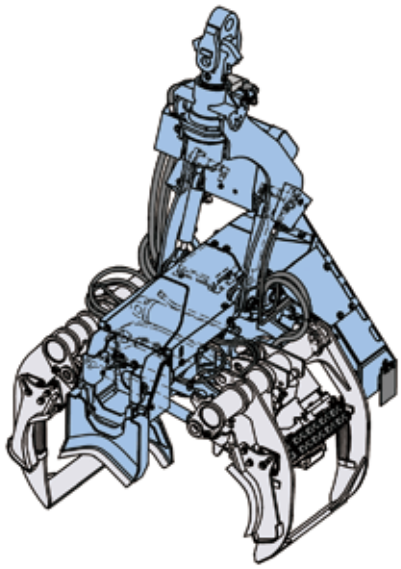

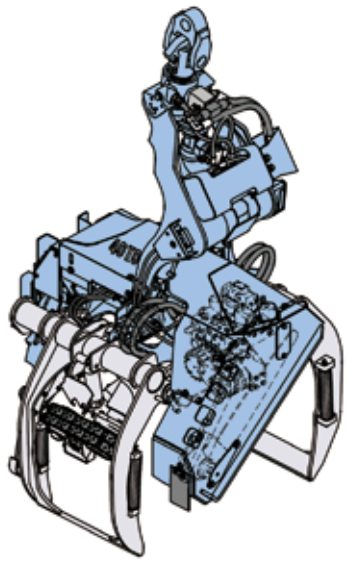

グラップル性能up

・強力グラップルシリンダ
【従来機比 25%up】
・リンクモーション変更
【保 持 力 50%up】
・チルト角度拡大
【従来機比 10%up】

測長精度の安定化

・メジャーリングユニット
位置変更

パワフルでスムーズな送材力

・ベースマシンの能力をフル活用する大流量メインバルブと大容量送りモータの採用により、送材時のスピードとトルクを両立しました。
・スパイク式クローラは駆動力を確実に伝えます。
・大径溝付ガイドローラは送材時のコブ乗り越しを楽にします。

保持力を大幅に強化したグラップル性能

・材を下からすくい上げるリンクモーションと強化グラップルシリンダの採用により、材の保持力が向上しました。
・トング開口幅の拡大により、掴み能力が向上しました。
・逆チルトの角度拡大（従来機比+10°）により、急傾斜地での引き上げ造材をスムーズにこなします。

イワフジGPシリーズの高い信頼性を受け継ぐ完成度の高い造材マシーンです

■仕上がりにもこだわった造材性能

・全周をカバーする5枚のカッタが確実に枝を払います。
・材への食い込みを回避するカッタ解除機構を装備します。
・材をしっかり支え、送材時の皮剥けを防止する大径溝付ガイドローラをトングに装備します。
・高速チェンソーにより玉切り時の材割れを低減します。

■最新のGP-8コントローラを搭載

・5.7インチカラー液晶ディスプレイに多彩な情報を表示します。
・感圧式タッチパネル採用により操作性が向上しました。
・精度の高い安定した測尺性能を誇ります。
・手元のノブスイッチで全ての操作が可能ですので、一連の作業をレバーの持ち替え無しにスムーズにこなせます。
・測長設定値を16種類（A・B・C・Dの4コード毎に4種類）登録可能です。
・樹種を4種類登録でき、個別に測長調整値の設定が可能です。
・電気系トラブルや禁止操作時に、エラー発生画面を表示する故障検知機能を搭載します。

■幅広い作業を難なくこなす優れた汎用性

・グラップル作業を得意とする大きなトングは、木寄せ・椪積・積込・土場整理など幅広い作業で威力を発揮します。
・油圧ホースを気にすることがない360度全旋回は取り回しに優れており、狭い作業路上の作業で効果的です。

■材の曲がりが一目瞭然「PRO-EYE」（オプション）

・小型カメラが撮影する斜め上からの映像により、キャビンに居ながら材の縦・横方向の曲がりを瞬時に判断できます。
・付加価値の高い直材優先の採材が可能になります。

材積集計機能を標準装備したGP−8 コントローラ
各部の名称（送信機）

ステータス
・各種状態等を表示します。

自動測長設定値
・自動測長時の材送り停止寸法を表示します。
・測長設定値は16種類登録可能です。

材積集計データ
・造材本数と材積値を表示します。

材積表示切替スイッチ
・当日分と累計分の表示を切替

減速スイッチ
・減速1と減速2を切替

整備モードスイッチ
・整備モードのON/OFFを切替

画面切替スイッチ
・運転画面、材積集計画面、ノブ操作説明画面、設定メニュー画面を切替

登録スイッチ

5.7インチカラー液晶ディスプレイ

測長カウンタ
・材の送り長さを表示します。

USB メモリ接続コネクタ

USB メモリ

直径カウンタ
・材の直径を表示します。

材積取消スイッチ
・最後に造材した材の材積集計データを取消します。

樹種スイッチ
・設定した樹種を表示します。
・樹種は4種類登録できます。

チルトフリースイッチ
・チルト機能をフリーにします。

電源スイッチ

+/−スイッチ

モニタランプ

※画像はハメコミ合成写真です。

材積集計画面

・材積集計データの保存ファイル作成、各種設定、材積集計の詳細表示等を行います。
・「長さ、直径別」「過去1週間分」「測長、コード別」「樹種別」の材積集計データをキャビン内にて確認することができます。

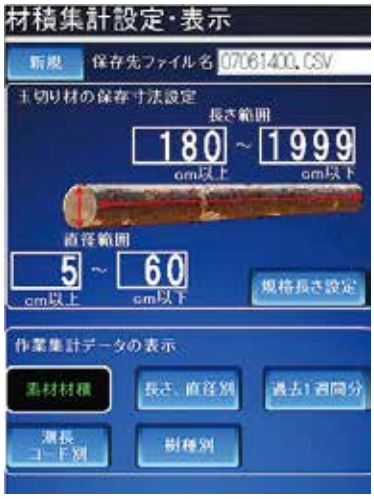

エラー発生を知らせる故障検知機能搭載

・送信機バルブエラー
バルブの制御出力電流がショートしている。
または、電源電流の低下

・受信機電源エラー
送信機から受信機に電源が送られていない、ラインケーブルのショートによりヒューズが切れている、電源電圧の低下

・ラインエラー
ラインケーブルの断線、接続不良等の通信不良

・ソーエラー
格納位置に戻らない、近接スイッチ故障等

・禁止動作

・ノブエラー

・受信機バルブエラー

制御システム概要

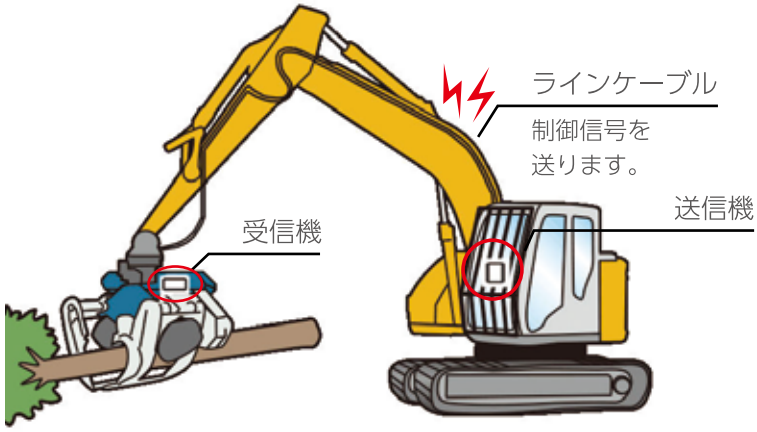

材積集計データを効率よくデータ集計するための専用ソフト「材積集計アシスト」

・USBメモリに保存された材積集計データを専用ソフト「材積集計アシスト」で管理することができます。
・プロセッサ・ハーベスタの材積集計を効率化できます。
・材積データの読み込みとマウス操作により、「長さ・直径別集計」、「コード別集計」、「樹種別集計」、「日付・月別集計」が簡単に行えます。
・「材積集計アシスト」は表計算ソフトのMicrosoft® Excel®がインストールされたパソコンでお使いください。

・材積集計アシストは当社ホームページからダウンロードできます。
(ホームページの「お役立ち情報」をクリック後、「材積集計アシスト」をクリックしてダウンロードしてください。)

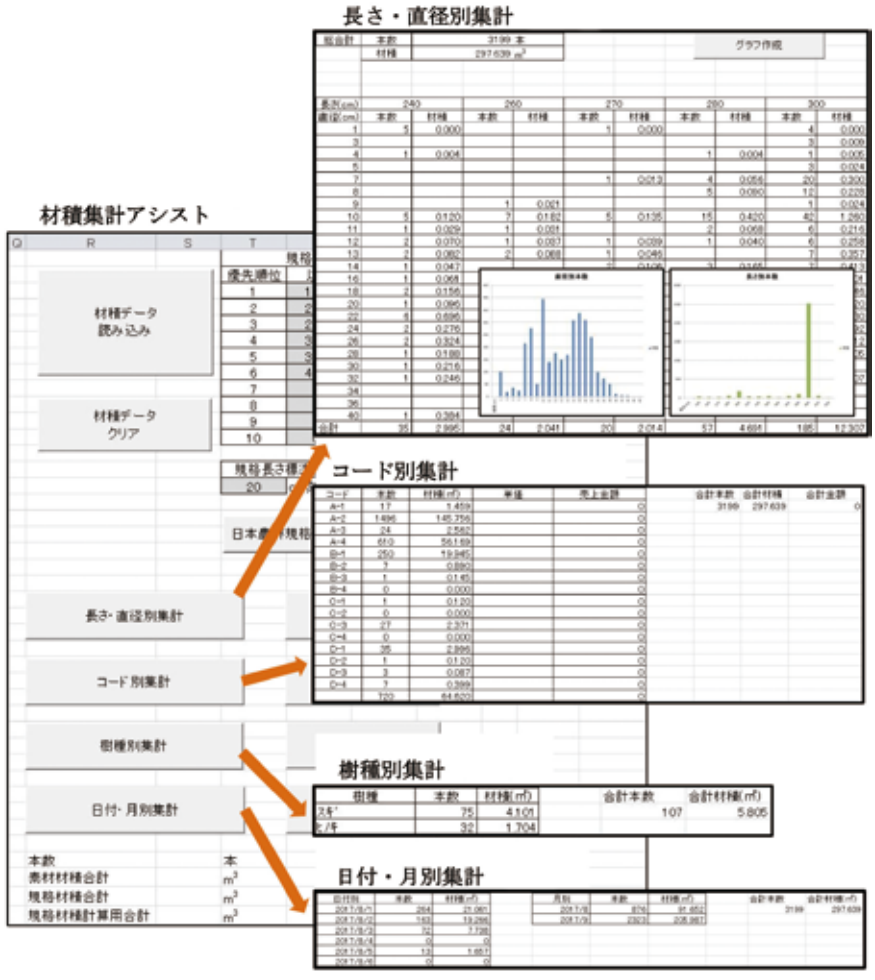

GPi-40C/TC　グラップル　プロセッサ・ハーベスタ

■簡単・便利で効率的な搬送器具

・簡単に搬送時の格納姿勢がとれるため、積み降ろし前後の段取りを簡素化できます。しかも、セカンドアームは第2のアームとしてより広い範囲を作業できますので作業面でも効果的です。
・ハーベスタは格納リンクを標準装備します。

搬送治具（オプション）

セカンドアーム（オプション）

格納リンク（ハーベスタ標準）

■三面図

・GPi-40C　グラップルプロセッサ

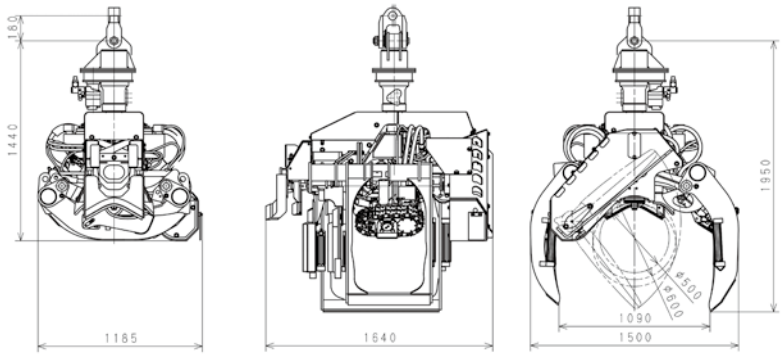

・GPi-40TC　グラップルハーベスタ

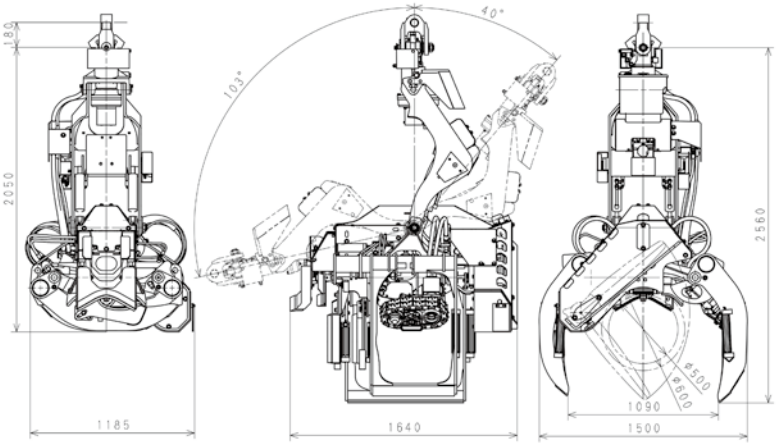

■主要仕様

項目		仕様	
機種		プロセッサ	ハーベスタ
型式		GPi-40C	GPi-40TC
寸法	全長	1640㎜	
	全幅	1185㎜	
	全高	1440㎜	2050㎜
送り装置	形式	2クローラ・スパイク式	
	送り力	25.5kN	
枝払装置	形式	5枚移動刃式	
	枝払直径	8.5～42㎝	
玉切装置	形式	油圧駆動チェンソー	
	切断直径	60㎝	
測尺装置	形式	歯車回転パルス式	
	ダイヤメジャ	グラップル角度換算	
グラップル装置	最大開き幅	1090㎜	
	グラップル面積	0.28㎡	
旋回角度		360°全旋回	
チルト角度		ー	上103° 下40°
タンク容量（チェーンオイル）		5.4L（ソー）+4.5L（クローラ）	11.7L
重量		1310kg	1440kg
最大許容荷重		1600kg	
操作方法		ノブ式コンビネーションスイッチ×2	
最高圧力		24.5MPa	
必要流量		180～230L/min	
適用ベースマシン		12～16ton（0.5～0.6㎥）	
オプション		セカンドアーム アーム直結クレビス 搬送治具 PRO-EYE	PRO-EYE

●本カタログの仕様及び寸法は予告なく変更することがあります。●掲載写真は販売仕様と一部異なる場合があります。●掲載写真にはカタログ撮影用姿勢のものが含まれています。●機械を離れるときは必ず作業装置を接地させてください。●故障や事故を防ぐため機械の定期的な点検を行ってください。●本機のご使用にあたっては取扱い説明書を必ずお読みください。●プロセッサ・ハーベスタ・木材グラップル等の運転には「伐木等機械の運転の業務に係る特別教育」の修了が必要です。●油圧ショベルを林業機械のベースマシンとして用いる場合は「車両系建設機械（整地・運搬・積込み用及び掘削用）技能講習修了証」を取得してください。

イワフジ工業株式会社

ISO 14001 JQA-EM4425 本社・工場　MS JAB CM009

ホームページ http://www.iwafuji.co.jp/

本社・工場　〒023-0872 岩手県奥州市水沢字桜屋敷西5-1　☎0197(23)3111　FAX 0197(25)3177
札幌支店　〒060-0908 北海道札幌市東区北8条東3-1-1　☎011(558)0923　FAX 011(558)0910
東北支店　〒023-0813 岩手県奥州市水沢中町44　☎0197(34)2085　FAX 0197(34)2086
南東北支店　〒963-8052 福島県郡山市八山田5丁目314　☎024(973)5166　FAX 024(973)5168
関東支店　〒110-0015 東京都台東区東上野5-16-5　☎03(5806)3250　FAX 03(5806)3260
中部支店　〒465-0025 愛知県名古屋市名東区上社2-210　☎052(726)3071　FAX 052(726)3072
関西支店　〒532-0011 大阪府大阪市淀川区西中島3-8-15　☎06(6302)1962　FAX 06(6302)0977
中四国支店　〒700-0904 岡山県岡山市北区柳町2-6-25　☎086(201)2430　FAX 086(201)2431
九州支店　〒862-0954 熊本県熊本市中央区神水2丁目7-10　☎096(285)6661　FAX 096(285)6662
広域営業課　〒110-0015 東京都台東区東上野5-16-5　☎03(5806)3250　FAX 03(5806)3260

お問い合わせ

2020.4.3000S